적 용 규 격
SPECIFICATION APPLIED

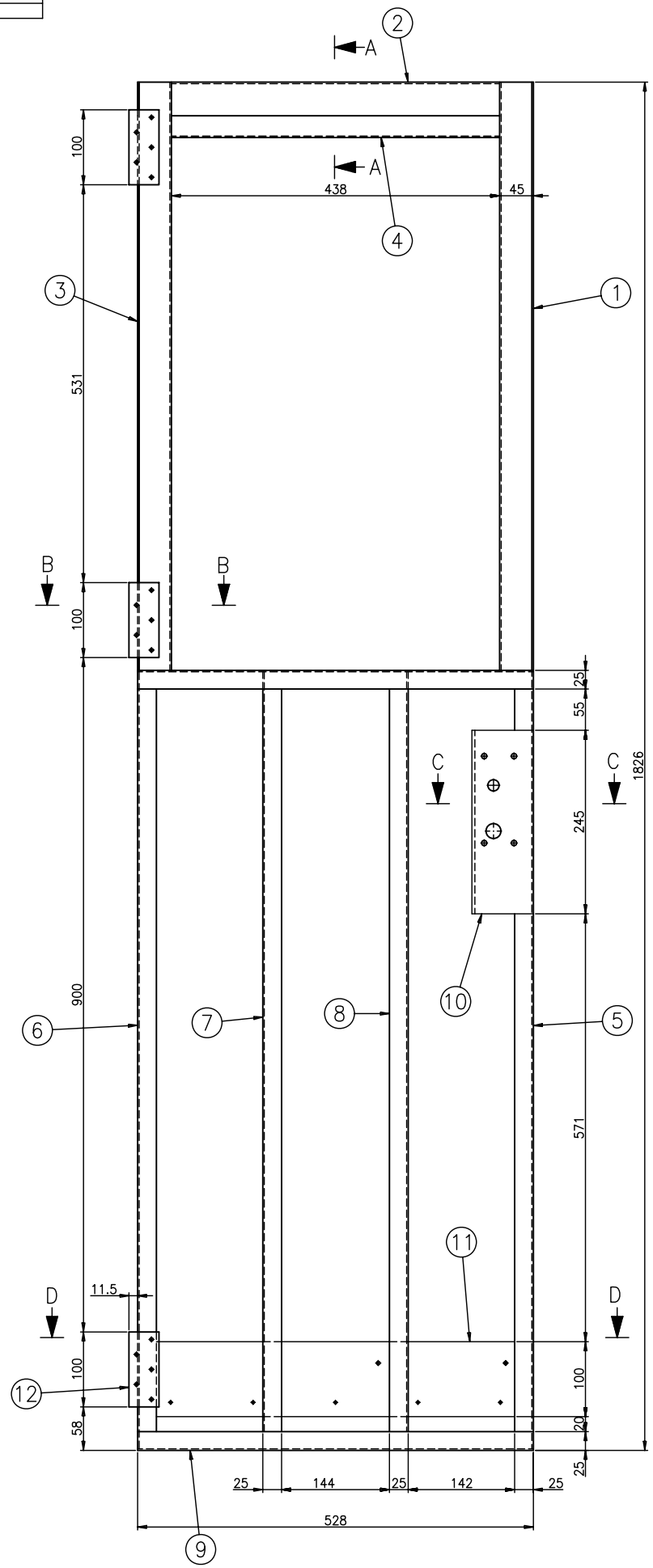

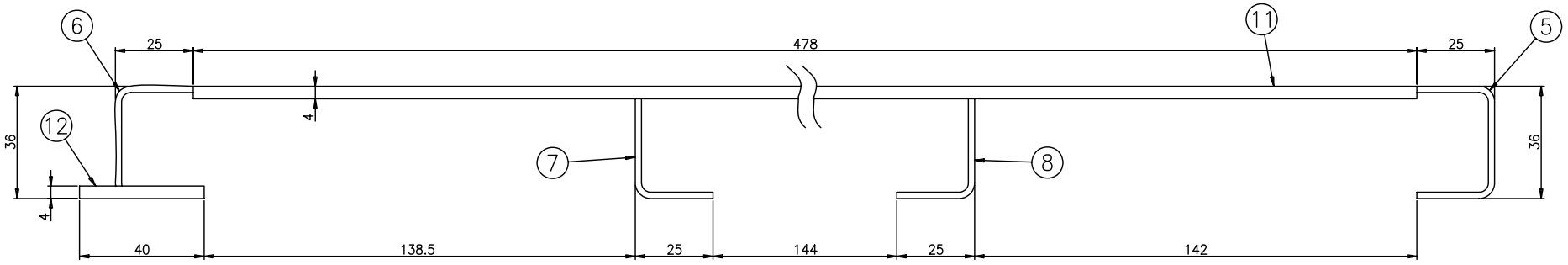

SECTION D-D
SCALE=1/1

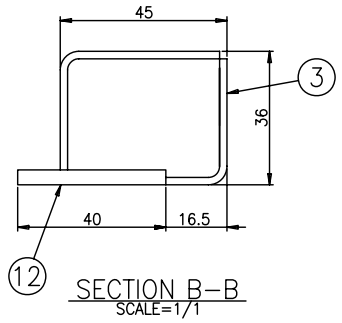

SECTION B-B
SCALE=1/1

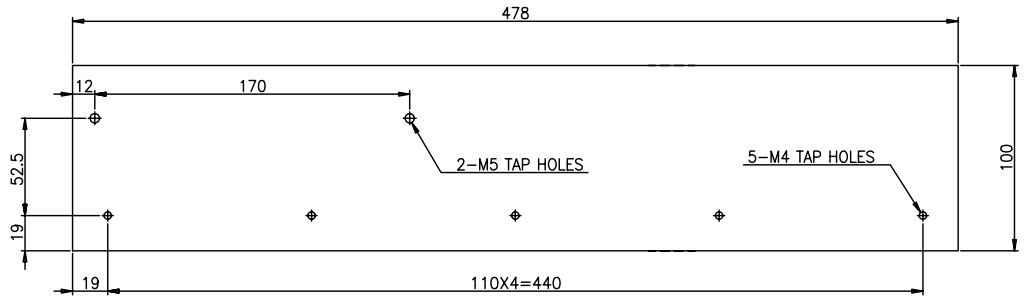

DETAIL "11"
SCALE=1/2

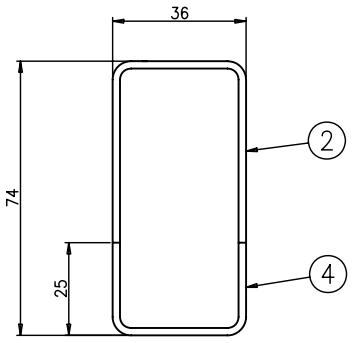

SECTION A-A
SCALE=1/1

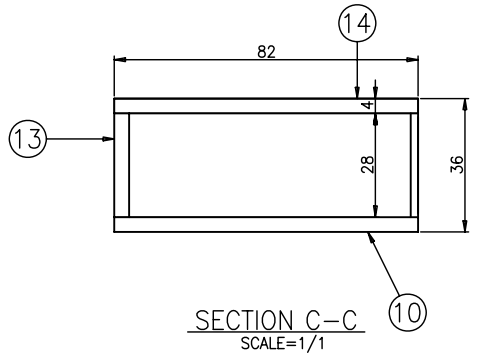

SECTION C-C
SCALE=1/1

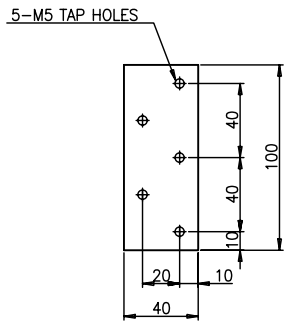

DETAIL "12"
SCALE=1/2

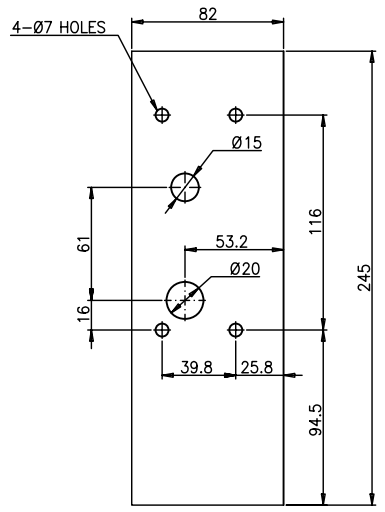

DETAIL "10"
SCALE=1/2

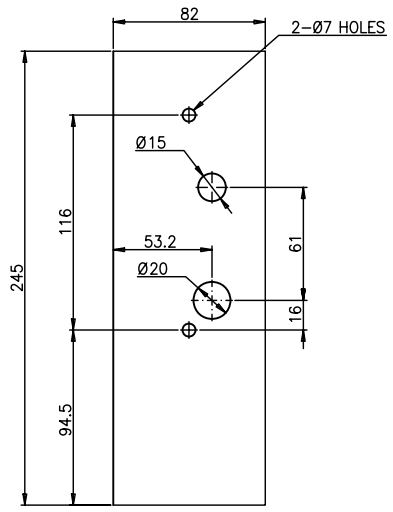

DETAIL "14"
SCALE=1/2

NOTE
1. JOINTING PART OF FRAME AND BRACKET SHOULD BE ⊓ OR V

등급 GRADE		A	B
주조공차 CASTING	(±)		
~ 20M	6	14	24
~ 15M	7	12	21
~ 12M	6	10	18
~ 8M	5	8	14
~ 4M	4	6	11
~ 2M	3	4	8
~ 1M	2	3	6
~ 315	1	2	4
~ 120	1	2	3
~ 30	1	1	1

등급 GRADE		A	B	C
일반 공작용 WELDING	(±)			
~ 20M	-	6.0	8.0	
~ 15M	-	5.0	7.0	
~ 12M	-	4.0	6.0	
~ 8M	-	3.0	5.0	
~ 4M	0.8	2.0	4.0	
~ 2M	0.5	1.2	3.0	
~ 1M	0.3	0.8	2.0	
~ 315	0.2	0.5	1.2	
~ 120	0.15	0.3	0.8	
~ 30	0.1	0.2	0.5	
3 ~ 6	0.05	0.1	0.2	

등급 GRADE		A	B	C
기계 가공용 MACHINING	(±)			

등급 GRADE		A	B
절단면 SHEARING	~ 40	2	4
	~ 30	2	3
	~ 10	1	1.5
	< 3	0.5	1
구멍 HOLE	~ 3150	-	7
	~ 1600	4	5
	~ 800	3	4
	~ 400	2	3
	~ 200	1.5	2
	~ 100	1	1.5

고객지정은 일반규격표
GENERAL TOLERANCE

품번 NO.	부품 번호 PART NO.	품 명 DESCRIPTION	재 질 MATERIAL	수량 Q'TY	중량 W.T	비 고 REMARKS
14	RFD60036AN0-014	BRACKET,LOCKING	SUS304	1		T4
13	RFD60036AN0-013	BRACKET,LOCKING	SUS304	1		T4X28X245
12	RFD60036AN0-012	TAP SEAT,HINGE	SUS304	3		T4
11	RFD60036AN0-011	BRACKET,HANDLE	SUS304	1		T4
10	RFD60036AN0-010	BRACKET,LOCKING	SUS304	1		T4
9	RFD60045AN0	FRAME	ASSY	2		
8	RFD60043AN0	FRAME	ASSY	1		
7	RFD60044AN0	FRAME	ASSY	1		
6	RFD60049AN0	FRAME	ASSY	1		
5	RFD60041AN0	FRAME	ASSY	1		
4	RFD60040AN0	FRAME	ASSY	1		
3	RFD60047AN0	FRAME	ASSY	1		
2	RFD60038AN0	FRAME	ASSY	1		
1	RFD60037AN0	FRAME	ASSY	1		

기호 MARK	일자 DATE	변경내역 DETAIL OF REVISION(E.C ZONE)	설변번호 E.C NO.	설계 DGN	검도 CHK	승인 APP
기호 MARK	일자 DATE	변경내역 DETAIL OF REVISION(E.C ZONE)	설변번호 E.C NO.	설계 DGN	검도 CHK	승인 APP

승인 APP	H.G.RYU 2009.07.17	재질 MAT'L	ASSY
검도 CHK	H.S.KIM 2009.07.17	중량 G.W	
설계 DGN	J.I.LEE 2009.07.15	일반공차	MC B, WD B, CT B
제도 DRG	S.M.PARK 2009.07.15	SIZE	A1

명 칭 TITLE: FRAME CAB SIDE DOOR,ASSY
도면 번호 DRG. NO: RFD60036AN0 (MS)
Ver. 00 / Rev. --
SCALE 1/4 매수 SHEET 1 of 1

참고번호 REF. NO.

HYUNDAI Rotem × TÜVASAŞ DMU

본 도면은 당사 재산으로서 허가없이 무단복제/배포 금지함. PROPERTY OF ISSUING ENTITY. CANNOT BE DISTRIBUTED OR REPRODUCED WITHOUT AUTHORIZATION.

305101 | FD- | 넌-PRJT | 정리번호 | CATIA